ՄԵՏԱՂԱԿԱՆ ՃԱՂԱՇԱՐ

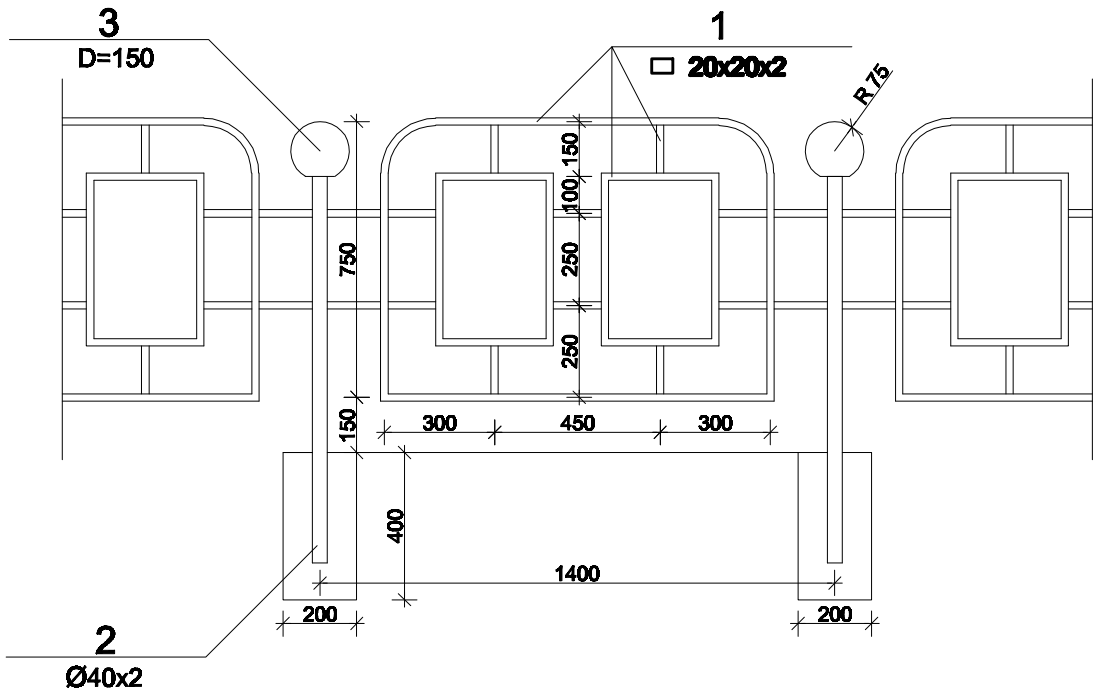

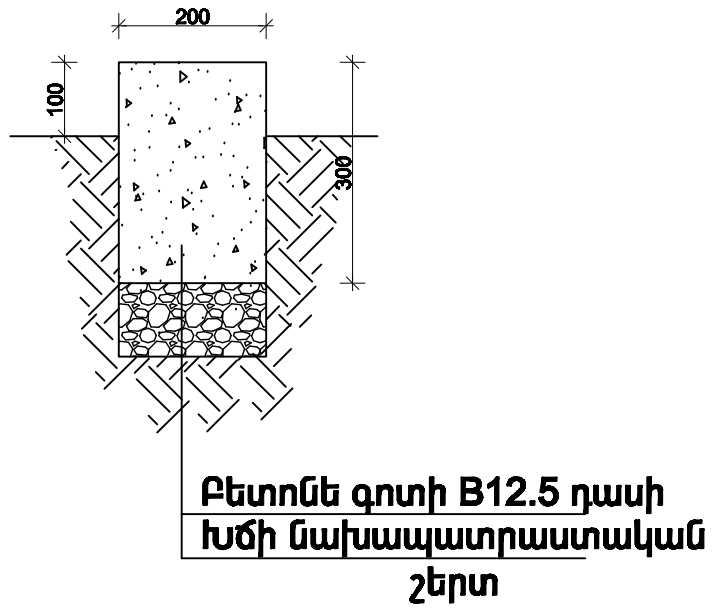

ՀԱՆԳՈՒՅՑ «Ա-Ա»

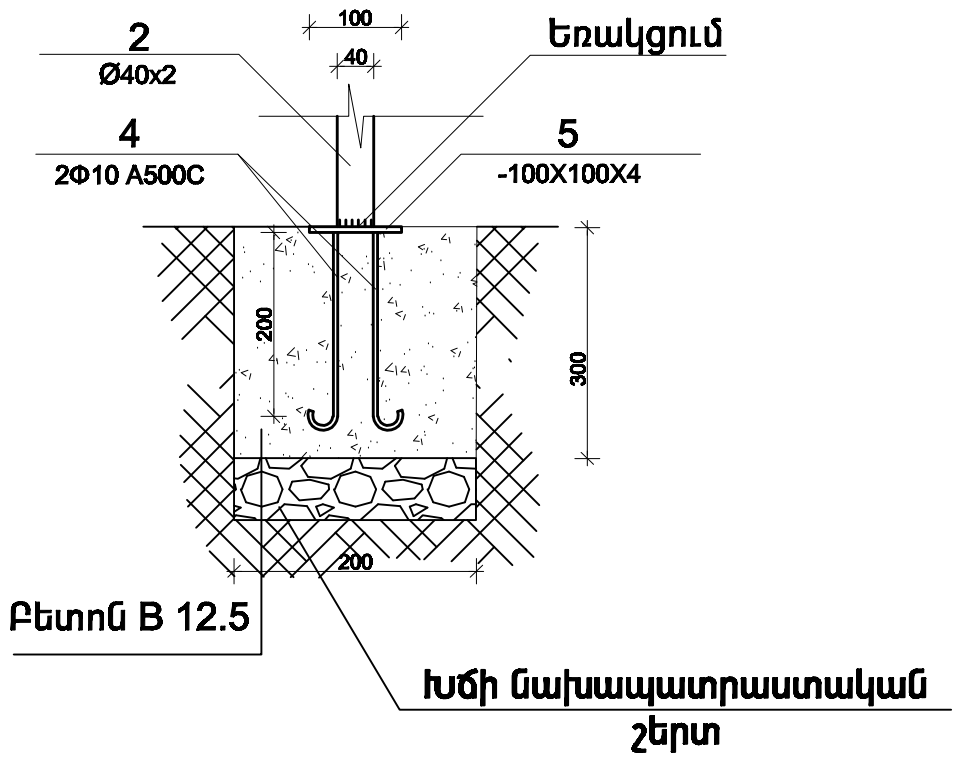

ՄԱՍՆԱԳԻՐ 1.4 գ.մ ԲԱԶՐԻՔԻ ՀԱՄԱՐ

ԴԻՐՔ N N		ԱՆՎԱՆՈՒՄԸ		ՔԱՆԱԿԸ	ՀԱՄՄԱՆ ՄԻԱՎՈՐԸ
1	ГОСТ30245-2003	□ 20x20x2	L =9000	1	11.00
2	ГОСТ10704-914	Ø40x2	L =1100	1	2.10
3	Դեկորատիվ գլխադիր	D=150		1	
4		Φ10 A500c	L =250	2	0.62
5	Ներդիր	100x100x4		1	0.35
6	Բետոն B 12.5 դասի 0.084 մ^3 , խիճ 0.028 մ^3				

MIROAR architectural studio	ՑԱՐԳ-Ն	Կ. ԲԱԲԱՅԱՆՑԱՆ		Երևան քաղաքի Աջափնյակ վարչական շրջանի Սարգսյան 26/բ. 11,13 շենքերի բակային տարածքի բարեկարգման նախագիծ Պատվերի համար՝ ԵԲ-ՊՇԱՀՊ-13/71-2		
	ԿԱՏԱՐՈՂ	Ա. ԿԱՐԱՊԵՏՅԱՆ				
				ԲԱՐԵԿԱՐԳՈՒՄ	ՓՈՒԼ	ՑԱՐԳ ՑԱՐԳԵՐ
					Ա	5 18
	«ՄԻՈՌԱՐ» ՍՊԸ			ՄԵՏԱՂԱԿԱՆ ՃԱՐՏԱՐ	ԱՐՁՈՒԱԿԱՐ h.15422	